# 汽车衡称重应用模块

65058　　65058S

Factory Mutual System Approved

## 特性

- 额定量程为10,000至75,000磅
- 高质量密封元件
- Unilink™ "浮动" 悬浮系统允许称量台发生一定量的浮动
- 集成65058型双端剪切梁称重传感器
- Sensorgage™密封，符合IP67标准
- 通过行业认证的称重传感器－NTEP IIIL级：10000分度，III级：5000 分度
- 获得"工厂互保系统"认可－I、II、III级；Divisions 1 and 2; Groups A – G.防爆认证等级，及本质安全等级(不需隔离栅)

## 可选特性

- 可提供负载均衡器垫
- 可提供不锈钢材质的产品

## 描述

65058-TSA是一种高性能汽车衡称重模块。

该产品是用来简化65058称重传感器在汽车衡上的安装。单连接TM浮动悬挂使得对称台的浮动能够加以控制，从而提供了可靠和精确的称重系统。材质是镀镍或不锈钢，其防护等级达到IP67，确保测量的可靠性。模块出厂时带有底漆，这对衡器制造商提供了极大的方便。

经过FM系统验证，通过本质安全认证，能够用于可能产生爆炸的危险场合。已通过美国NTEP标准和国际OIML标准的双重验证，可以合法地应用于贸易场合。

## 应用

- 汽车衡
- 轨道衡
- "合法交易"的罐体、料箱和料斗称重

## 外形尺寸[mm]

**10K, 20K, 25K**

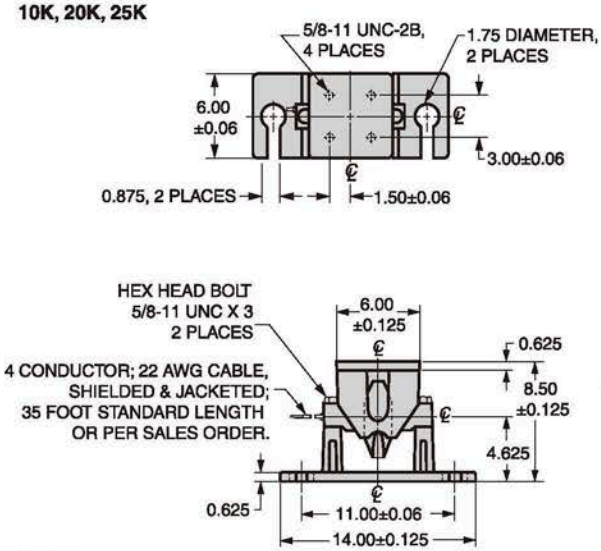


**50K, 60K, 75K**

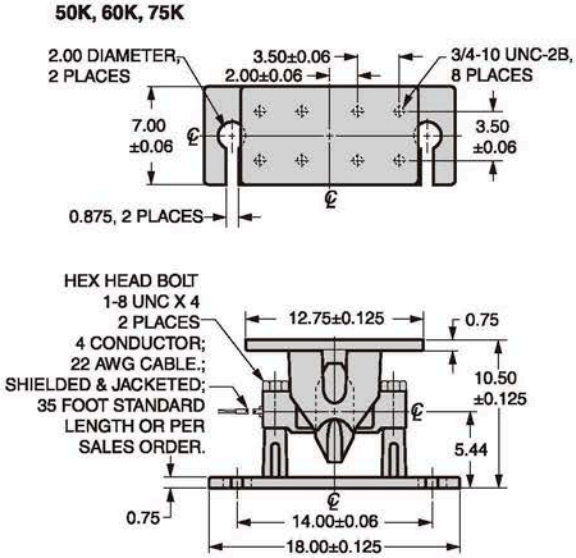


**Wiring**

+ Excitation Red　+ Output Green
- Excitation Black　- Output White

Capacities are in pounds.

## 规格

| 参数 | 值 | | | | 单位 |
|---|---|---|---|---|---|
| 额定量程-R.C. ($E_{max}$) | 10K, 25K, 40K, 50K, 60K, 75K | | | | lbs |
| NTEP/OIML精度等级 | **NTEP III** | **NTEP IIIL** | **Standard** | **OIML R60** | |
| 最大分度数 (n) | 5000 multiple | 10000 multiple | | 3000 | |
| $Y = E_{max}/V_{min}$ | See NTEP cert. 86-046A3 | | | 6667 | Maximum available |
| 额定输出-R.O. | 3.0 | | | | mV/V |
| 额定输出误差 | 0.25 | | | | ±% mV/V |
| 零点平衡 | 1.0 | | | | ±% FSO |
| 综合误差 | 0.02 | 0.02 | 0.03 | 0.02 | ±% FSO |
| 非重复性 | 0.01 | 0.01 | 0.015 | 0.01 | ±% FSO |
| 蠕变(30分钟) | 0.025 | 0.030 | 0.03 | 0.017 | ±% FSO |
| 零点温度影响系数 | 0.0010 | 0.0010 | 0.0015 | 0.0010 | ±% FSO/°F |
| 灵敏度温度影响系数 | 0.0008 | 0.0008 | 0.0008 | 0.0007 | ±% of load/°F |
| 温度补偿范围 | 14 to 104 (-10 to 40) | | | | °F (°C) |
| 工作温度范围 | 0 to 150 (-18 to 65) | | | | °F (°C) |
| 储存温度范围 | -60 to 185 (-50 to 85) | | | | °F (°C) |
| 偏载衰减比 | 500:1 | | | | |
| 安全偏载 | 100 | | | | % of R.C. |
| 最大过载能力 | 150 | | | | % of R.C. |
| 极限过载能力 | 300 | | | | % of R.C. |
| 推荐激励电压 | 10 | | | | Vdc or Vac rms |
| 最大激励电压 | 25 | | | | Vdc or Vac rms |
| 输入阻抗 | 686 - 714 | | | | Ω |
| 输出阻抗 | 699 - 707 | | | | Ω |
| 绝缘阻抗 | >1000 | | | | MΩ |
| 材质 | 合金钢镀镍* | | | | |
| 防护等级 | IP67 | | | | |

* 可提供不锈钢

FSO – 满量程输出